『双减』背景下如何开展小学语文的作业设计

○ 天柱县第一小学　杨慧灵

为了有效减轻义务教育阶段学生的作业负担及校外培训负担，促进学校育人水平的提升，中共中央办公厅、国务院办公厅发布了《关于进一步减轻义务教育阶段学生作业负担和校外培训负担的意见》。在此背景下，小学语文教师在作业设计中必须进一步做出优化调整，要在保证作业质量的前提下，减少作业数量，让学生可以在高效完成作业中巩固知识。基于此，笔者就“双减”背景下如何开展小学语文趣味化作业设计进行了分析研究。

一、优化小学语文趣味化作业设计的必要性

（一）“双减”政策提出的要求

在学校教育中，作业是很重要的一个环节，属于对课堂教学的补充和完善。作业可以让学生更好地学会知识、应用知识，但是在实践中存在作业数量多、质量差、功能异化等情况，这样既无法让学生达到温故知新的目的，又占据了学生平常的锻炼、娱乐、休息时间。在这种情况下，国家实施了“双减”政策，要求学校要进一步减轻学生的课后作业负担，要求家长也要减轻学生的校外培训负担。语文学科是小学教育中最基础的课程之一，也是学生学习其他学科知识的前提，小学语文教师在作业布置上必须根据“双减”政策的要求，在减少学生作业数量的过程中，提高作业质量，这就需要教师突出趣味性的作业设计，以此提高小学语文作业的效率。

（二）小学生身心健康发展的需要

小学生正处于身心健康发展的重要阶段，其好奇心强、求知欲望高，并且思维比较简单，习惯于通过形象思维来获取知识，学生更加倾向于有趣、新鲜的作业类型。因此小学语文教师在布置作业时，必须对作业形式进行创新。 过去，学生的课余时间几乎完全被作业占据，要做各种练习册、练习题，教师改得累、学生写得累，却存在明显的学生学习效果不佳的情况。为了有效改变这种情况，小学语文教师要树立创新思维，要积极主动地创新作业形式，通过趣味性的作业来指引学生巩固知识。

二、小学语文趣味化作业设计的策略

（一）趣味化作业的设计理念一定要新

教师要精妙设计作业，注重考虑以下几个方面问题：一是控制作业量，二是提高作业的趣味性，三是尽量避免重复、机械性作业，四是作业设计要有创新性，五是必做的作业，必须规范批阅，六是家庭作业分层布置。

（二）趣味化作业的设计方法一定要活

1.灵活多样的作业设计

根据语文学科的特点，更多地引入口头表述作业、切身体验型作业，适应学生的兴趣爱好和心理特征，赋予作业新颖的变化，以灵活多样的形式提高学生的作业兴趣，将知识的落实和技能的提高渗透于多样的练习之中。如以书面作业为主，辅以演课本短剧、制学习道具等，让学生的多种感官系统参与其中，信心十足地完成生动活泼、精彩纷呈的作业，从而提高作业质量。

2.课内与课外相结合

在教学中以教材中出现的知识点、能力点、德育点为出发点，使作业设计体现开放性，呈现常规性、体验性、实践性、自主性、综合性的特点。注重拓展延伸，消除学科界限，打破课程壁垒，与学生生活相结合，与社会活动接轨。

3.注重学生的个性差异

作业设计应当充分考虑学生的身心发展特点和个性差异，从学生实际出发，设计多梯度的分层作业，为学生创造练习、提高、发展的环境，力求让每个学生都在完成适合自己的作业中取得成功。

（三）趣味作业的设计形式一定要多

1.情感体验型作业

如在教师节、母亲节等重大传统节日，教师可以要求学生用制作小礼物、唱歌、写诗歌的方式表达感激之情，并将赠送礼物的过程记录下来写成作文，读给父母、老师听，或用书信、谈话等形式与父母进行坦诚交流。这样让学生创设情境去写作、去表达，从而激发学生的表达欲望，拓展学生的写作思路，实现做文与做人的和谐统一。

2.拓展素养型作业

除了要求学生熟读教科书上指定的课文外，更要在课外通过作业的方式鼓励他们阅读欣赏一些与此相关的文学作品。如学了《我的伯父鲁迅先生》后，教师可推荐学生课外读《从百草堂到三味书屋》；学《卖火柴的小女孩》后，可让学生读《安徒生童话选》。这些文学作品都是课文的原著或与课文内容有联系的优美的散文、诗歌等，学生因为有了学习课文的经验，阅读兴趣更浓厚，学习积极性得到提高。

3.网络资讯型作业

在信息时代，网络是寻找资讯的一条捷径。如就语文阅读教学与课文相关的某一主题，都可迅速有效地从网上搜寻资料加以整理与阅读，进而加深对课文的理解。通过网络查找和收集资料，不仅提高利用网络收集信息的能力，而且在动手实践活动中激发学习语文的兴趣。

4.观看影视型作业

适当地布置，有选择地看看电视电影，让学生在快乐中学，在快乐中思考是非常必要的。如观看与课文有关的故事片，能加深对课文的理解；观看新闻，有助于学生了解国家大事；观看动物世界，让学生亲近自然。每天布置学生定时看新闻，在作业本上记录一句话新闻，在此基础上利用课前三分钟演讲“三言两语话新闻”，这样不仅可开阔学生的视野，而且可提高学生的表达能力。

小学语文教师在作业内容和形式方面要多做尝试，多去创新，使知识性和趣味性相结合，情感得到体验。只有这样，才能极大地调动学生的学习兴趣，引导学生热爱生活、关注生活，使学生在生活中应用语文，提高综合能力。

初中物理教学应注重四个“立足于”

○ 黄平县苗陇九年制学校　龙剑忠

在初中物理教学过程中，教师要根据中学生思维活跃、情感丰富、求知欲强的特点，运用恰当的教学方法，充分调动学生思维的主动性和积极性，提高物理学科的教学效果。

一、立足于激发起学习动机

教师在课堂教学过程中，有意识地创设情境，通过提出一些与课文有关的富有启发性的问题，将学生引入情境之中，培养学习兴趣。例如，在讲动量一节时，教师首先向学生提出问题：茶杯掉在水泥地上容易摔碎，而掉在泥地上不易碎，这是为什么呢？一片树叶落下时，人们不以为然，而一块砖头从高处落下时，人们会望而生畏，这又是为什么呢？又如，在学习“变阻器”之前，教师问学生为什么调节电视机上的某个旋钮时，荧光屏的画面会变明变暗、喇叭的声音会变大变小？这些现象学生并不陌生，但要解释却有一定困难；分子之间既有引力又有斥力。当固体被压缩时，分子间的距离变小，作用力表现为斥力，当固体被拉伸时，分子间的距离变大，作用力表现为引力。固体分子间的距离小而不容易被压缩和拉伸，具有一定的体积和形状；如果分子相距很远，作用力就变得十分微弱，可以忽略。气体分子之间的距离就很远，彼此之间几乎没有作用力。因此，气体具有流动性，容易被压缩。通常液体分子之间的距离比气体的小，比固体的大，液体分子之间的作用力比固体的小，分子没有固定的位置，运动比较自由。这样的结构使得液体较难被压缩，没有确定的形状，具有流动性。常见的物质是由大量的分子、原子构成的；物质内的分子在不停地做热运动，分子之间存在引力和斥力。这就是人们用来解释热现象的分子动理论的初步知识。在教学过程中，只要教师通过合理创设情境，不仅能起到组织教学的作用，而且能使学生明确学习目标，产生浓厚的学习兴趣。

二、立足于诱导学生的兴趣

在初中物理课堂教学过程中，很多的教学内容都能引起学生学习物理的兴趣。如学习惯性概念后，教师可做这样一个实验，拿一只笔套竖立在讲台边缘的纸条上，然后问：谁能拿出笔套下面的纸条又不接触或碰到笔套？做法是可用手捏住纸条的一端，用另一只手的食指迅速打击纸条，这样能使学生在亲自动手实践中，既使兴趣因诱导而生，更使学生在终生难忘的小实验中获取和巩固了知识。再如结合平抛运动规律的教学，可借助教室内唾手可得的粉笔头完成这样一个实验：将一粉笔头置于讲台边缘的操作平台上，用米尺敲击一下粉笔头，使它沿水平方向飞出，并在水平地面上留下一痕迹。若用米尺，怎样才能求出粉笔头沿平台面飞出时的速度？应该测量哪些数据？用米尺也能测出速度？此实验能很好地诱导学生探究平抛运动规律的兴趣。

三、立足于设计教学过程

教师应运用物理本身的魅力激发学生求知的欲望和情感，同时，教师本身以饱满的热情、强烈的求知欲、热爱物理学科的情趣，带领学生去探索物理世界的奥秘，就会对学生的学习兴趣产生巨大影响。在教学过程中，教师要从教学效果出发，通过精心设计 ，将最新的教学理念融入每节课的教学过程中，注意广泛收集物理学科最新成果，结合教学内容，巧妙地包装，隆重地介绍，激发学生的求知欲和兴趣；在教学过程中，教师要根据学科教学的特点，引导学生注意物理学科知识与经济建设的关系，激发他们的学习兴趣；在教学过程中，教师还可以指导学生运用实验法、谈话法、调查法、文献法等学习方法，使学生从被动的学习方式中解脱出来，进行自主式、研究性学习，对物理学习产生浓厚的兴趣；随着科学技术的不断进步，各种先进的教学媒体，走进了课堂。在教学过程中，教师可以借助投影仪、计算机等先进手段，激发学生的学习兴趣，实现教学效果的优化。

四、立足于强化实验环节

作为一名初中物理教师在教授学生物理知识过程中，如能正确地演示或指导学生实验，对学生掌握知识，运用知识可以起着很大的积极作用，同时还能激发学生求知欲望，以及培养学生严谨、求是的科学态度，所以实验教学是物理教学中一个必不可少，而且相当重要的环节。例如，在用电流表测量电路电流的连接电路时，开关应断开，电流表应与被测部分串联，要保证电流必须从电流表的正极流入负极流出，被测电流不超过电流表的量程，不能将电流表不经过用电器而直接接在电源的两端。当然，我们可以事先将电路图画好，然后按电路图连接达到操作时降低难度的目的。这个过程中必须得到教师的检查同意以后，方才可闭合开关进行实验，否则一旦电流表的正负接线柱接反或电路中发生了短路现象，很容易烧坏电流表；在做观察水的沸腾实验时，就应特别注意酒精灯的正确使用。酒精灯作为一种加热工作，它的构造限定了它的使用方法，不允许用酒精灯去引燃另一盏酒精灯，使用完以后，不能用嘴去吹灭酒精灯，而应用灯帽盖灭，操作过程如果不当或不慎，使洒出的酒精燃烧，不可用水浇（因为酒精的密度小于水的密度，燃烧着的酒精易漂浮在水面上，随水流动，容易发生火灾），而用湿抹布盖灭（隔绝空气的办法）等。

在初中物理探究性学习课堂，教师要把知识教“活”，帮学生学“活”、用“活”，这样学生的思维、表达、自学、实践、合作等能力与各种技能就会得到充分发展，他们的情感意志、严谨的科学态度、勤于探索、坚持真理的精神也就得到了培养。

新课改下小学数学生活化教学的思考

○ 榕江县古州镇车民小学　潘世道

《数学课程标准》强调“从学生已有的生活经验和知识背景出发，让学生亲身经历将实际问题抽象成数学模型并进行解释与应用，从而获得对数学的理解”。因此，在新课程的实施过程中，教师应把数学教学与学生的生活世界相联系，要善于挖掘生活中的数学素材，充分挖掘学生生活中的教学资源，把数学教学延伸到生活的每一个角落，让数学教学真正成为学生充满快乐、激情、幻想与生命活力的生活世界。

一、在校园生活中提炼教学资源

校园生活是学生最熟悉、最感兴趣的内容，从学生的校园生活中提炼出教学资源，也是学习内容生活化的有效载体。因此，教师要特别关注学生的校园生活，善于发现校园生活中的数学素材，为实施新课程提供有利的课程环境。例如，学习“面积和体积”的有关计算之后，教师将学生带到熟悉的操场上，先引导学生对操场和跑道进行实地测量，然后提出：根据所测量的数据，同学们能提出哪些数学问题？学生积极思考，纷纷发言：

（1）操场的面积是多少？

（2）我们学校有1200名学生，活动时的人均面积是多少？

（3）环形跑道的面积是多少？

（4）若在跑道上铺上0.3米厚的三合土、0.2米厚的沙子，需要三合土和沙子各多少立方米？

（5）若每立方米的三合土需15元，每立方米的沙子需25元，那么在跑道上一次铺三合土和沙子共需要多少元？

（6）若在操场四周边上每隔2.5米栽一棵树，共需要栽多少棵树？每棵树20元，共需要花多少钱？等等。

见学生一一作答之后，教师还可以补充一个问题：若在操场的空地上栽花种草，请你当一回“小小设计师”，为学校设计一份绿化方案。教师充分运用校内的生活资源，创造性地开展数学实践活动，使学生体会到生活中处处有数学，数学就在我们的身边，培养学生运用数学的意识。

二、在家庭生活中寻找教学资源

小学生的生活经历中处处充满着与数学相关的活动，不同的学生有着不同的生活经历，不同的家庭背景。教师可通过家访、交谈、聊天、观察等方式来了解和收集不同学生的生活背景，寻找其中的数学问题，为课堂服务。家庭生活中的教学资源丰富多彩，如家庭里的家具、家庭用品、电视、电脑等；家庭人口、职业、家庭收入情况等数学问题。如，一年级教学“高矮”的前一天，教师可安排学生：“明天数学课上，小朋友们要告诉全班小朋友，你家里是爷爷高些，还是奶奶高些？是爸爸高些，还是妈妈高些？”这样学生回家后自然就会认真观察比较，无形之中就把“高矮”的知识渗透到学生的生活实际中去了。

三、在社会生活中开发教学资源

社会是学生跨出校园、家庭的一大重要场所，从学生的社会生活中提炼出的教学资源也是学习数学、运用数学的有效载体。教师还必须开发和利用社会生活中的教学资源，将社会生活资源提炼成数学问题，形成数学教学的新格局，让数学课堂成为教师创造性地教、学生创造性地学的生活乐园。

例如，某位教师在教学“认识分数”的时候，在巩固练习中就播放了一段电视上的蛋糕广告，内容为：有8个小朋友吃蛋糕，先把蛋糕平均分成8块，每人一块，这时又来了一位小朋友，看见他们吃蛋糕，馋得直流口水，其中一位小朋友把自己的蛋糕平均分成两份，一人一份。看完广告，教师问：看了广告，你联想到几分之一？由于这段广告学生平时已经看过，且音像效果好，吸引学生的注意力，学生兴趣很高，思维也异常活跃，因此对分数的认识也更加深刻。教师要善于捕捉和挖掘生活中的教学资源，不局限于课堂上、教材里的数学，而应跳出教材、走出校门、走向社会、走进生活，把数学教学延伸到学生生活的每一个角落，让学生用自己的方式去认识、去解读。

小学数学生活化教学是一项综合的系统工程，具有长期性和复杂性。在实际教学过程中，教师应当有针对性地对教学目标进行设置，将教学与生活相联系，以学生为主体进行教学设计，结合实际生活进行教材选择，切实提高小学数学生活化教学水平。

初中数学情境教学法研究

○ 麻江县谷硐中学　周胜标

数学是人们生活劳动和学习必不可少的工具。新课程要求实现人人学有价值的数学，即能将数学与现实生活有机融合，达到活学活用。因此要求广大教师在数学课堂当中要让学生意识到、感受到数学来源于生活。所以在课堂当中创造合适的、能反映数学本质的教学情境就显得尤为重要。

一、情境教学法在教学中的作用

（一）培养学生探究的学习习惯

数学本身就是一个问题解决的过程，学生亲身感受到这个过程，久而久之学生就养成了探究新知的学习习惯。培养学生的创新能力，可以以过去的学习经验来思考新事物。

（二）让学生感受到数学来源于生活并作用于生活

教师如只是单纯地将抽象的数学知识硬塞给学生，势必会造成学生的厌学心理和排斥感。反之，教师若将数学知识放到鲜活的背景之下，不仅让学生感受到了数学与生活的密切关系，而且培养了学生的应用意识。

二、初中数学情境教学法的应用策略

（一）创设生活化问题情境

新课程改革提倡将数学内容与现实生活关联在一起，帮助中学生更好地理解和掌握数学知识，使学生在生活化的问题情境中感受数学的乐趣。例如，在教授“合并同类项”内容时，教师从生活中常见的一些元素入手创设生活化的问题情境，可以从“统计硬币”的游戏互动开始：首先，准备一些不同面值的硬币，其中包含1角、5角、1元三种硬币；其次，分别邀请三个学生上台来统计硬币，看看谁的分类又快又准确，其他学生在台下观察。其中一个学生分别将袋子中的硬币一个一个拿出来统计，第二个学生以1元作为标准，将1角的硬币10个10个归类，5角的硬币2个2个归类，然后统计；第三个学生将袋子中所有的硬币倒出来，然后1角的划分为一堆，5角的划分为一堆，1元的划分为一堆后统计。这时，教师可以提出问题：你们喜欢哪个同学的统计方法？大家肯定一致选择第三名学生的做法。通过这种类比的情境学习方式，可以让学生很轻松地理解有关同类项的含义，在后期的整式计算中也能借助这个游戏互动想起同类合并的计算方法。

（二）精心设计课堂问题

教师要根据学生的数学基础、学习能力等精心设计问题，确保问题难度适中，并在合适的时机通过创设问题情境来引导学生的思路，促进其思维发散。例如，讲解“三角形全等的条件”这一内容时，教师可以先通过提问让学生回忆之前的知识，如“什么是全等三角形？”学生回答后，教师继续提问：“那么是否一定要分别测量两个三角形的三个边和三个角，才能确定两个三角形是否全等呢？”有的学生提出因为三角形内角和是固定的，所以两个角相等就行。教师继续提问：“还有更简单的方法吗？最少要掌握几个条件呢？只测量一个角或两个角能证明三角形全等吗？我们一起来探索吧！”然后，教师让学生以4-5人为一组进行合作学习，让他们通过画图、测量和推导总结三角形全等的条件。这样，学生就在问题的驱动下自主探究，了解了知识的形成过程。

（三）密切联系实际生活

教师可以结合学生的生活经验创设情境，引入生活元素，让学生在熟悉的情境中认知和学习，体会生活和数学的联系，进而加深其对所学知识的理解，提高其数学运用能力。例如，讲解“生活中的不等式”这一内容时，教师可以结合实际生活创设情境，让学生在现实情境中认识数量间的不等关系，这有助于其理解不等式的意义，并且能够运用不等式表达生活中的不等关系。教师先向学生描述一些生活情境，如“某车次的公交车共28个座位，李明上车后已经没有座位了，那么车上的人数和座位间有什么数量关系？”用这种生活中的例子让学生理解不等式的知识，可以大大提升他们的学习效果。

情境教学法在初中数学中的应用需要教师结合数学教学内容创设合适的问题场景，才能起到提高学生学习兴趣、深入探究思考等教学效果。因此，初中数学教师要大胆创新，探索各种能激发中学生学习能力的问题情境，借此来提高学生的数学质疑能力、思考能力和解决问题的能力。

数控车床刀具补偿功能的科学运用

○ 凯里市第一中等职业学校　张绍武

对于数控车床的刀具补偿功能，我们要科学地去运用好，这样能提高数控车床的使用效率。很多数控车床都具有多倍于使用刀具数量的刀具补偿单元，灵活运用数控车床的刀具补偿功能，可以将一把刀变幻成几把刀来使用，不但实现了刀具补偿功能的多用途和多功能化，还给切削加工带来了很大便利，也大大提高了数控机床的性价比和生产效率。如广州机床厂生产的CJK6132A（G）数控车床，只配有4个工位的刀架，有16个刀具补偿存储单元；而有的数控车床刀库可以配备装12把刀，却有几十个刀具补偿存储单元，这么多的刀具补偿存储单元，为我们灵活使用刀具补偿功能，提供了极为广阔的空间。

T指令的应用：

广州数控GSK980TA系统的刀具功能（T指令）具有刀具自动换刀和刀具补偿两个作用，可控制4个刀位的自动刀架在加工过程中实现换刀，并对刀具的实际位置偏差进行补偿，使刀尖的运行轨迹与编程轨迹一致。更换刀具后，只需要重新对刀，修改刀具偏置，不需要修改加工程序。

T指令编程格式如下：

T　□□　□□

例：T0101表示选择1号刀并执行1号刀偏。

T0102表示选择1号刀并执行2号刀偏。

T0301表示选择3号刀并执行1号刀偏。

刀具偏置号可以和刀具号相同，也可以不同，即一把刀具可以对应多个偏置号，如果对应刀具偏置号的序号为000的，刀具偏置为X=0.000、Z=0.000，则系统为无刀具补偿状态，即系统的坐标偏置为0；对应刀具偏置号的序号为001的，刀具偏置为X和Z是有数字的，例X=0.500，Z=-0.300，则系统的刀具补偿就是该数字。一般情况下，为了便于操作和不至于混辖，修改刀补时，尽可能使刀位号与刀具偏置号一致。如T0101，T0202。

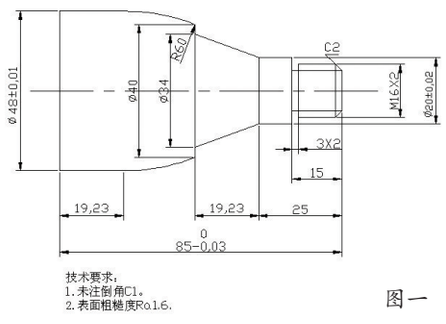

图一

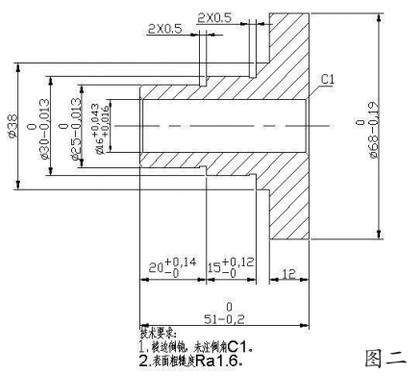

图二

下面介绍两种研究科学运用刀具补偿功能的方法。

方法一：以图一零件为例（有顶尖或跟刀架），该零件加工时使用Φ50的棒料，材料为铝。若每次加工一个零件就松紧卡盘一次，辅助时间太长，影响加工效率。考虑到棒料材料、直径及零件长度的因素，其悬伸长量可达百余毫米。决定棒料每次悬伸长3个零件的长度，即每松紧卡盘一次加工3个零件，可以提高生产效率。那我们该如何来做才能提高生产效率呢？

具体操作方法为：机床刀架上1号刀位装外圆车刀，2号刀位装切槽刀，3号刀位装螺纹刀。对1号刀时，将X轴和Z轴的对刀值分别输入到图三中的101、102、103单元，而在图四里把Z轴的刀补值在001、002、003补偿单元中输入0、-（零件长度+切槽刀宽）、-[(2×零件长度)+切槽刀宽]，X轴不用输值（以下也不用输值）；对2号刀时，将X轴和Z轴的对刀值分别输入到图三中的104、105、106单元，而在图四里把Z轴的刀补值在004、005、006补偿单元中输入0、-（零件长度+切槽刀宽）、-[(2×零件长度)+切槽刀宽]；对3号刀时，将X轴和Z轴的对刀值分别输入到图三中的107、108、109单元内，而在图四里把Z轴刀补值在007、008、009补偿单元中输入0、-（零件长度+切槽刀宽）、-[(2×零件长度)+切槽刀宽]。加工程序内容复制2次，变成3段，第一段程序中换刀指令分别为：T0101、T0204、T0307；第二段程序中换刀指令分别为：T0102、T0205、T0308；第三段程序中换刀指令分别为：T0103、T0206、T0309。相当于同时建立了三个工件坐标系，程序运行一次，可以做出三个工件来。也就是利用一把刀同时使用三个刀具补偿来实现的。

偏置　　O0001　N0008

序号	X	Z	R	T
100	0.000	0.000	0.000	0
--101	0.000	0.000	0.000	0
102	0.000	0.000	0.000	0
103	0.000	0.000	0.000	0
104	0.000	0.000	0.000	0
105	0.000	0.000	0.000	0
106	0.000	0.000	0.000	0
107	0.000	0.000	0.000	0
108	0.000	0.000	0.000	0

现在位置（相对座标）

U　0.000　　W　0.000

地址　　S 0000　T0100

录入方式

图三（数控系统GSK980TA对刀界面）

偏置　　O0001　N0008

序号	X	Z	R	T
000	0.000	0.000	0.000	0
--001	0.000	0.000	0.000	0
002	0.000	0.000	0.000	0
003	0.000	0.000	0.000	0
004	0.000	0.000	0.000	0
005	0.000	0.000	0.000	0
006	0.000	0.000	0.000	0
007	0.000	0.000	0.000	0
008	0.000	0.000	0.000	0

现在位置（相对座标）

U　0.000　　W　0.000

地址　　S 0000　T0100

录入方式

图四（数控系统GSK980TA刀具磨损补偿界面）

方法二：以图一和图二（内孔不用加工）所示两种零件，我们经常会遇到这种情况，两个人，两班制，要在同一台数控车床上使用同一把外圆刀，切槽刀（刀宽2mm）来加工这两种产品的外圆，端面和沟槽，却又不会相互影响到机床的刀具号和刀补值，从而影响到加工的效率，那我们该怎样来解决这个难题呢？

具体操作方法是：机床刀架上1号刀位装外圆刀，2号刀位装切槽刀，3号刀位装螺纹刀（这个刀位不会影响图一产品的加工）。加工图一产品时的1号刀为T0101，即1号刀并执行1号刀补；2号刀为T0202，即2号刀并执行2号刀补；而加工图二产品时的1号刀为T0104，即1号刀并执行4号刀补；2号刀则为T0205，2号刀并执行5号刀补；在掉头加工图一产品另一端时的1号刀为T0107，即1号刀并执行7号刀补；掉头加工图二产品另一端时的1号刀则为T0108，即1号刀并执行8号刀补。就是给刀具分别建立不同的加工工件坐标系，一次性装好刀，对好刀之后，每把刀具补偿值就都储存在机床里，你要加工哪个产品时，只要你调出相应的刀号和刀补，就可以加工相应的产品，互相不会影响工作效率。

由此可见，一把刀使用多个刀具补偿，对一把刀具建立多个加工工件坐标系，可以将一把刀当多把刀使用；也可以给不同刀具分别建立不同的多个加工工件坐标系，一次性装好刀，对好刀之后，每把刀补值就都储存在机床里，你要加工哪个产品时，只要你调出相应的刀号、刀补和加工程序，就可以加工相应的产品了。这样，既没有影响加工效率，又不会妨碍工作，大大提高了生产效率和机床的利用率。

在数控车床的刀具补偿功能中，我们要科学地去运用。在机床加工使用中，如果能科学运用刀具的补偿功能，不但实现了刀具补偿功能的多用途和多功能化，还给编程、加工带来很多便利，也大大提高了数控车床的性价比和生产效率等等。